ՏԱՔ ՋՐԻ ՍՏԱՑՄԱՆ ԱՐԵՎԱՅԻՆ ՀԱՄԱԿԱՐԳԻ ԱՇԽԱՏԱՆՔԱՅԻՆ ՇԱՎԱԼ

N Ճ/Ճ	ԱՆՎԱՆՈՒՄ	ՉԱՓԸ	ՉԱՓՄԱՆ ՄԻԱՎՈՐ	ՔԱՆԱԿ
1	ԱՐԵՎԱՅԻՆ ՎԱԿՈՒՄԱՅԻՆ ԿՈԼԵԿՏՈՐՆԵՐ		ՀԱՏ	4
2	ՏԱՔ ՋՐԻ ՃՆՇՈՒՄԱՅԻՆ ԿՈՒՏԱԿՄԱՆ ԲԱՔ 300L,1.5 ԿՎՏ ԷԼԵԿՏՐԱԿԱՆ ՏԱՔԱՑՈՒՑԻՉՈՎ ԵՎ ՋԵՐՄԱՓՈԽԱՆԱԿԻՉՈՎ		ՀԱՏ	2
3	ԱՆՏԻՖՐԻԶԻ ՇՐՋԱՆԱՌՈՒԹՅԱՆ ՊՈՄՊԱՅԻՆ ԲԼՈԿ ԱՎՏՈՄԱՏ ԿԱՌԱՎԱՐՄԱՆ ՀԱՄԱԿԱՐԳՈՎ (ԿՈՆՏՐՈԼԵՐ)		ՀԱՏ	2
4	ՕԴԻ ՀԵՌԱՑՄԱՆ ԿԱՓՈՒՅՐԻ ԿՈՄՊԼԵԿՏ		ՀԱՏ	2
5	ՄԵՄԲՐԱՆԱՅԻՆ ԸՆԴԱՐՁԱԿԻՉ ԲԱՔ 12L		ՀԱՏ	4
6	ԵՌԱՔԱՅԼ ՓԱԿԱՆ d=20		ՀԱՏ	2
7	ՏԱՔ ՋՐԻ ՇՐՋԱՆԱՌՈՒԹՅԱՆ ՊՈՄՊ G=150L/ՐՈՊԵ, H=5Մ		ՀԱՏ	2
8	ԱՆՏԻՖՐԻԶ		Լ	70
9	ՊՂՆՁԵ ԽՈՂՈՎԱԿՆԵՐ d=15		ԳՄ	60
10	ՊՂՆՁԵ ԽՈՂՈՎԱԿՆԵՐ d=20		ԳՄ	70
11	ՊՂՆՁԵ ԽՈՂՈՎԱԿՆԵՐԻ ՌԵՏԻՆԵ ՄԵԿՈՒՍԱՑՈՒՄ d=15, d=20		ԳՄ	130
12	ՊՈԼԻՊՐՈՊԻԼԵՆԵ ԽՈՂՈՎԱԿ d=25/ d=20		ԳՄ	10/10
13	ՓԱԿԱՆ d=20 ՓԱԿԱՆ d=15		ՀԱՏ ՀԱՏ	4 4
14	ՀԵՏԱԴԱՐՁ ՓԱԿԱՆ d=15		ՀԱՏ	2
15	ԴԱՏԱՐԿՄԱՆ ՓԱԿԱՆ d=15		ՀԱՏ	6

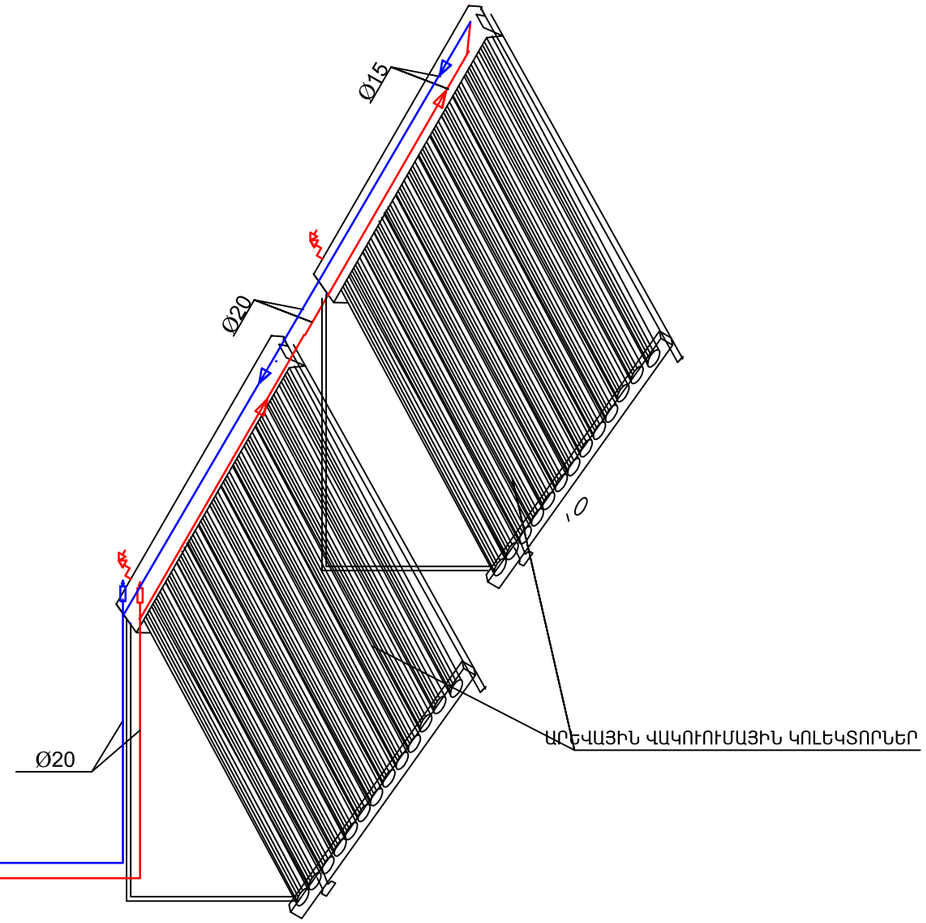

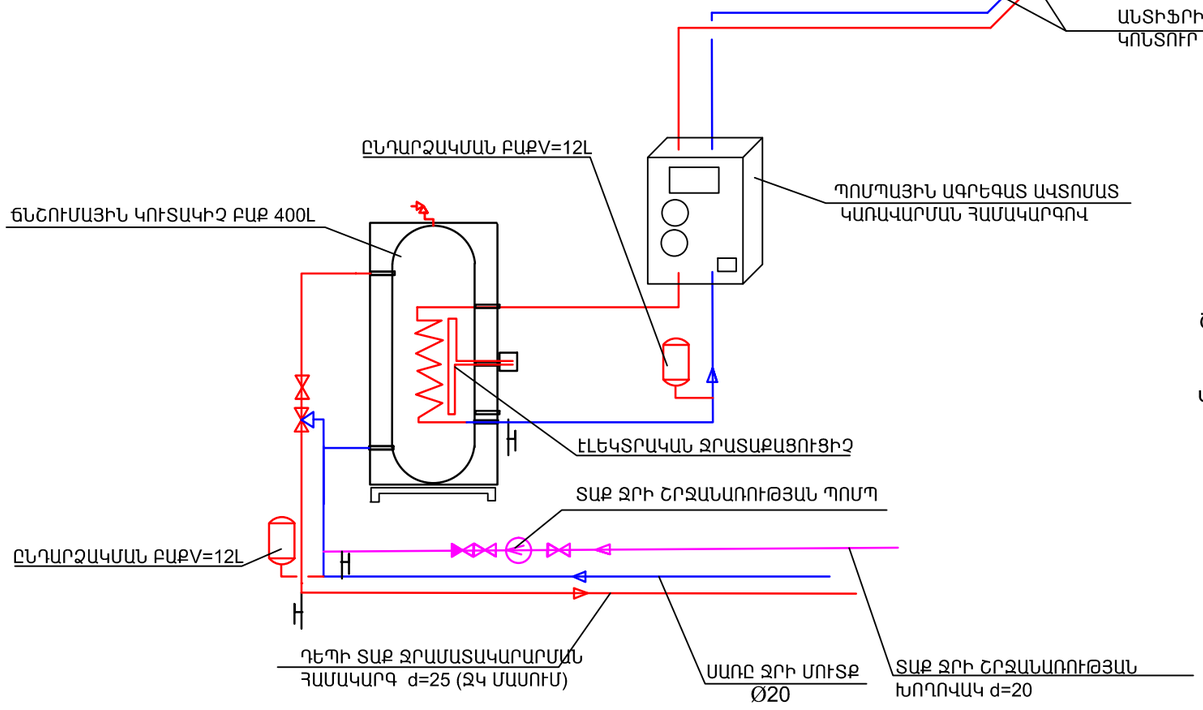

ԲԱՑԱՏՐԱԳԻՐ

ՇԵՆՔԻ ՏԱՔ ՋՐԻ ՊԱՀԱՆՋԸ ԲԱՎԱՐԱՐԵԼՈՒ ՀԱՄԱՐ ՏԱՆԻՔՈՒՄ ՏԵՂԱԴՐՎՈՒՄ ԵՆ ՉՈՐՍ ՀԱՏ 4Մ^2 ՏԱՔԱՑՄԱՆ ՄԱԿԵՐԵՍՈՎ ԱՐԵՎԱՅԻՆ ՎԱԿՈՒՈՒՄԱՅԻՆ ԿՈԼԵԿՏՈՐՆԵՐ:ԿՈԼԵԿՏՈՐՆԵՐՈՒՄ ՇՐՋԱՆԱՌՈՒԹՅՈՒՆ ԿԱՏԱՐՈՂ ՋԵՐՄԱՏԱՐԸ ՀԱՆԴԻՍԱՆՈՒՄ Է ԱՆՏԻՖՐԻԶԸ:ՋԵՐՄԱՏԱՐԻ ՇՐՋԱՆԱՌՈՒԹՅՈՒՆԸ ԿԱՏԱՐՎՈՒՄ Է ԱՎՏՈՄԱՏ ԿԱՌԱՎԱՐՄԱՆ ՀԱՄԱԿԱՐԳԻՆ ՄԻԱՑՎՈՂ ՊՈՄՊԱՅԻՆ ԱԳՐԵԳԱՏՈՎ: ՋԵՐՄԱՏԱՐԸ ՇՐՋԱՆԱՌՈՒԹՅՈՒՆ Է ԿԱՏԱՐՈՒՄ ՃՆՇՈՒՄԱՅԻՆ ԲԱՔՈՒՄ ՏԵՂԱԴՐՎՈՂ ՋԵՐՄԱՓՈԽԱՆԱԿԻՉՈՎ, ՈՐԸ ՏԱՔԱՑՆՈՒՄ Է ՏԱՔ ՋՐԱՄԱՏԱԿԱՐԱՐՄԱՆ ՀԱՄԱՐ ՊԱՀԱՆՋՎՈՂ ՋՈՒՐԸ:ԱՐԵՎԻ ԲԱՑԱԿԱՅՈՒԹՅԱՆ ԺԱՄԱՆԱԿ ԲԱՔՈՒՄ ՋԵՐՄԱՍՏԻՃԱՆԻ ԱՆԿՄԱՆ ԴԵՊՔՈՒՄ ԱՎՏՈՄԱՏ ՄԻԱՆՈՒՄ Է ԷԼԵԿՏՐԱՏԱՔԱՑՈՒՑԻՉԸ:

				ԿՈՏԱՅՔԻ ՄԱՐԶԻ ԱԲՈՎՅԱՆԻ ԹԻՎ 3 ՄԱՆԿԱՊԱՐՏԵԶԻ ՎԵՐԱԿԱՌՈՒՑՄԱՆ ՆԱԽԱԳԾԱՅԻՆ ԱՇԽԱՏԱՆՔՆԵՐԻ ԻՐԱԿԱՆԱՑՈՒՄ	TPD - 19 (TKQ - 08)		ՋՕ
ԳԼԽ. ճարտ.	Ա.ՀՈՎՀԱՆՆԻՍՅԱՆ				ՓՈՒԼ	ԹԵՐԹ	ԹԵՐԹԵՐ
ՆԳՃ	Լ.ԱՂԱՋԱՆՅԱՆ				Ա	10	10
ԲԱԺՆԻ ՊԵՏ	Լ.ԱՂԱՋԱՆՅԱՆ			ՏԱՔ ՋՐԻ ՍՏԱՑՄԱՆ ԱՐԵՎԱՅԻՆ ՀԱՄԱԿԱՐԳԻ ՍԽԵՄԱ			
ԳԼԽ. ՄԱՍՆ.	Ա.ՀԱԿՈԲՅԱՆ						